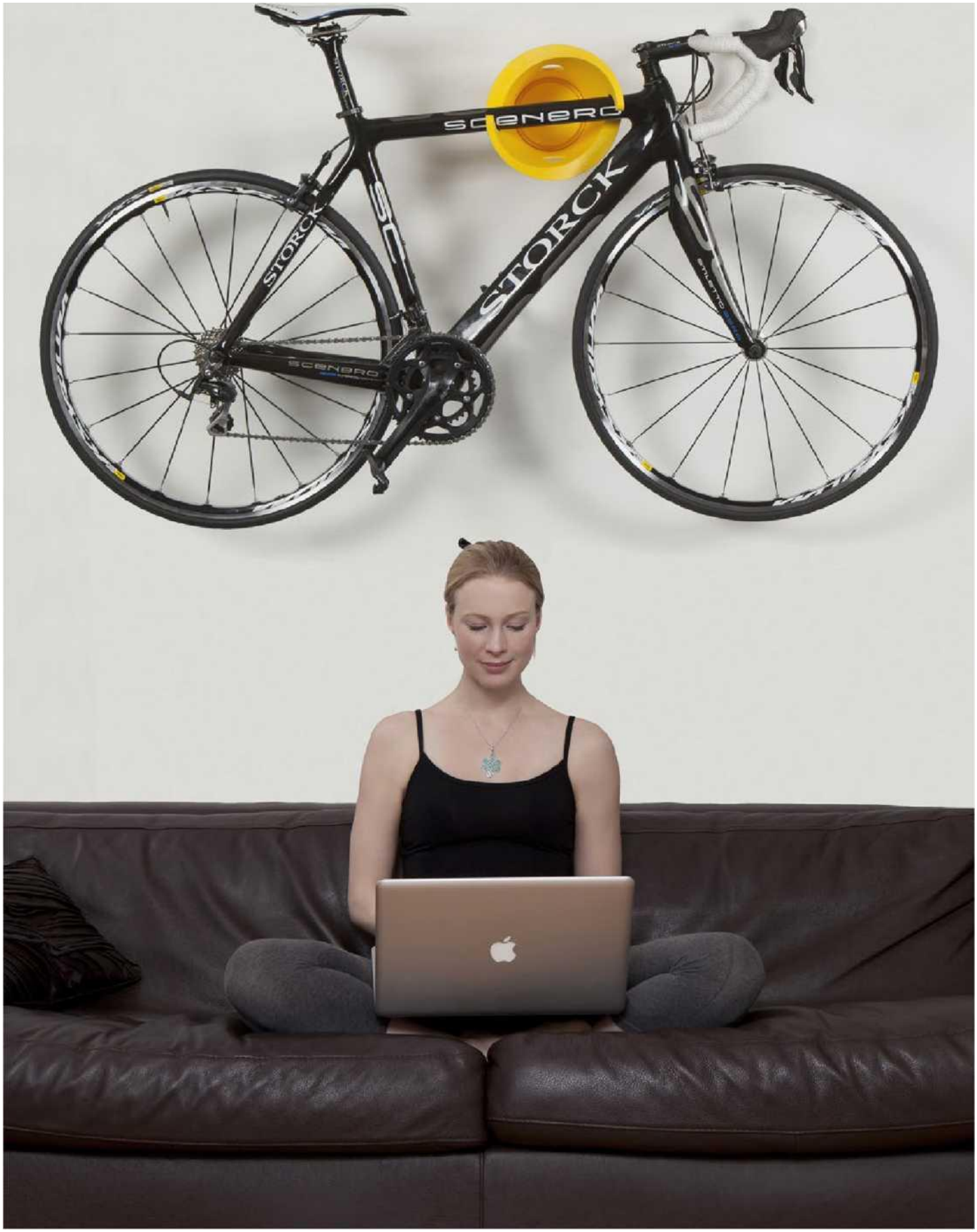

cycloc

beyond the bike

SOLO™

cycloc
beyond the bike

SOLO™

Įvadas	3
Produkto savybės ir privalumai	4
Pakuotės turinys	5
Išmatavimai	5
Suderinama vamzdelių geometrija	5
Universalus – suderinamų dviračių tipai	6
Išdėstymo pasiūlymai	7
Montavimas	10
Gręžimo šablonas	13

cycloc
beyond the bike

SOLO™

Įvadas

CYCLOC

Saugokite savo dviratį stilingai

„Cycloc" unikalus gebėjimas kruopščiai derinti apgalvotą idėją su poetiškomis ypatybėmis, kad sukurtų paprastų, žaismingų ir praktiškų produktų asortimentą, pelnė pasaulinį pripažinimą, gausių apdovanojimų ir įvertinimų.
Įkurta 2006 m., „Cycloc" veikia savo dizaino studijoje Londono kūrybiniame „East End" rajone ir gamybinėse patalpose JK. Kvalifikuotų ir entuziastingų platintojų ir mažmenininkų komanda teikia palaikymą visame pasaulyje.

SOLO

Horizontalus ar vertikalus dviračio laikiklis

- Elegantiška ir nesudėtinga dviračio saugykla, idealiai tinkanti namuose, biure ir mažmeninėje prekyboje.
- Dviračius laikykite horizontaliai arba vertikaliai, o priedus – viduryje.
- Tvirtas trijų taškų tvirtinimas prie sienos, įdedamas skydas paslepia tvirtinimo detales.
- Laikiklis turi prailginimą, kad platesni dviračio vairai nesiremtų į sieną.
- Pasukite, kad suderintumėte rėmo kampus.
- Guminiai kontaktiniai taškai apsaugo rėmą.
- 2 didelės angos leidžia dviratį užrakinti įprasta dviračio spyna
- Galima rinktis iš 6 ryškių spalvų.

„Solo" – minimalistinis formos, funkcijos ir socialinio sąmoningumo laimėjimas"

JK dizaino taryba

PAGAMINTA BRITANIJOJE

cycloc
beyond the bike

SOLO™

Tvirtas polipropilenas

2 didelės angos leidžia dviratį užrakinti įprasta dviračio spyna

Tarpinė platiems vairams; galima naudoti pasirinktinai

Guminiai kontaktiniai padėklai jūsų rėmui apsaugoti

Tvirtos trijų taškų tvirtinimo detalės

Kiaurymės leidžia „Solo" pasisukti ir įkišti nuožulnius rėmo vamzdelius

Įdedamas skydelis paslepia tvirtinimo detales

Užrakto mechanizmas

Laikykite savo aksesuarus

Horizontali arba vertikali saugykla

cycloc
beyond the bike

SOLO™

Pakuotės turinys

Išmatavimai (mm)

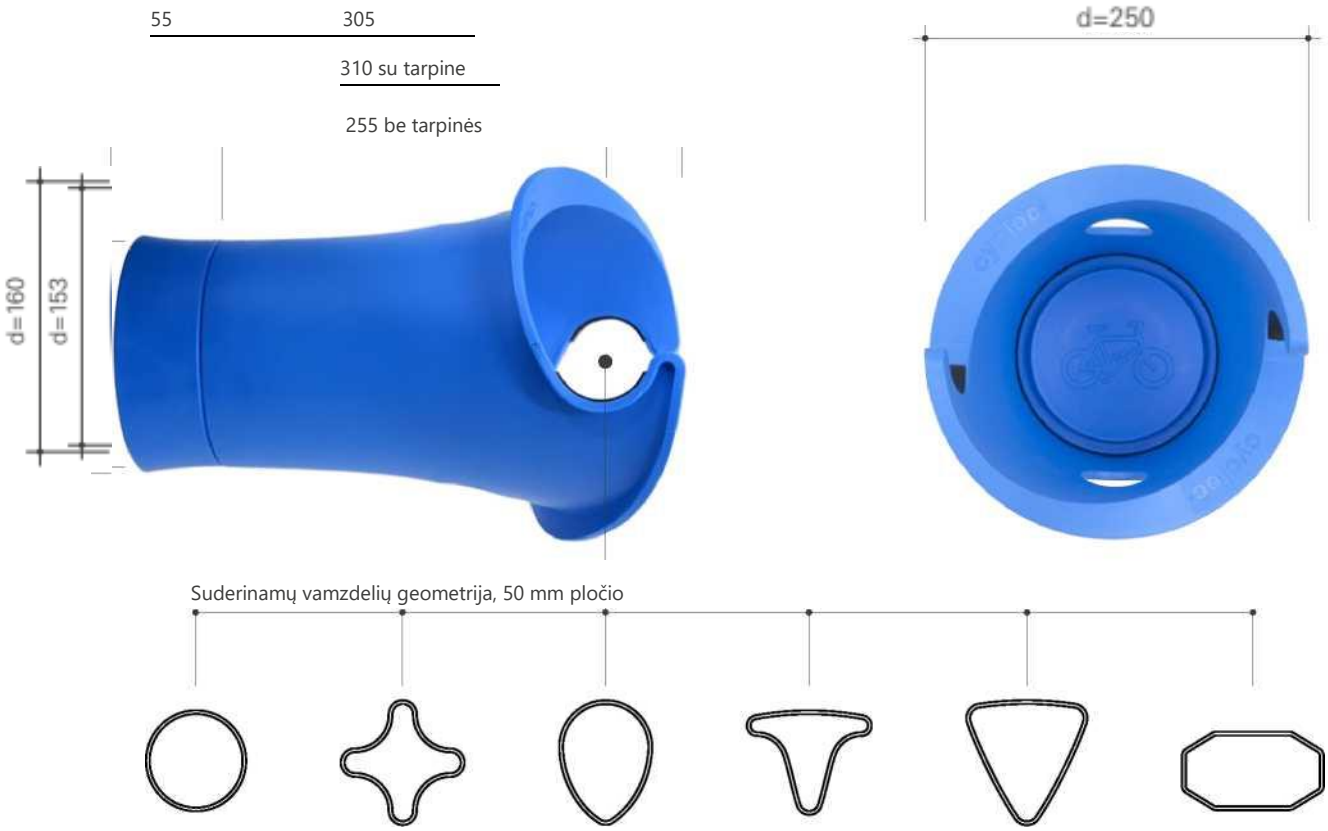

cycloc
beyond the bike

SOLO™

Universalus – suderinamų dviračių tipai

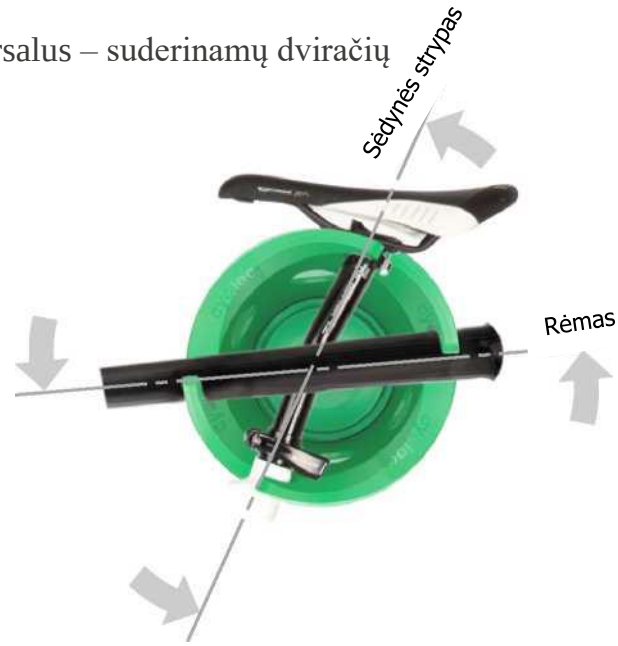

Plentiniai dviračiai

Miesto dviračiai

Sulankstomi dviračiai

Kalnų dviračiai

„Strida“ dviračiai

cycloc
beyond the bike

SOLO™

Išdėstymo pasiūlymas (mm)

1000 - nominalus

700 - nominalus

Vienas dviratis horizontaliai – rėmas

1100 - nominalus

600 - nominalus

Vienas dviratis horizontaliai – sėdynės strypas

1000 - nominalus

Vienas dviratis vertikaliai – rėmas

1100 - nominalus

Vienas dviratis vertikaliai – sėdynės strypas

Išdėstymo pasiūlymas (mm)

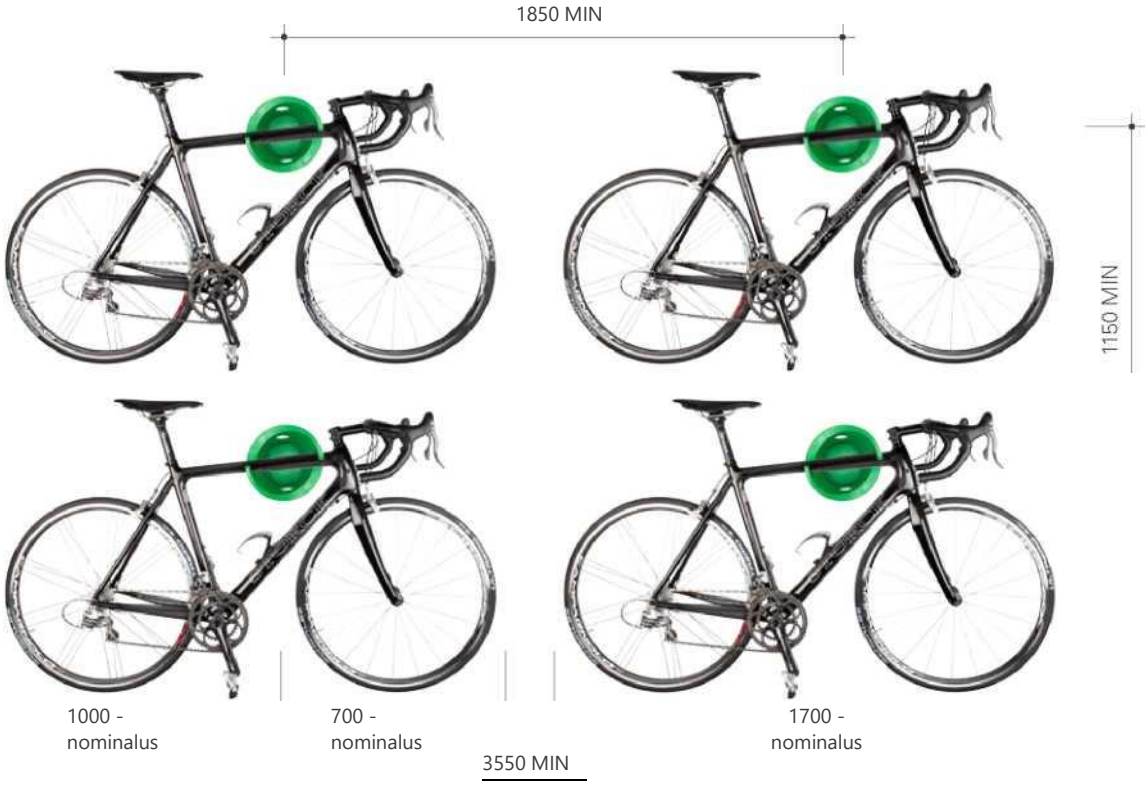

Keli dviračiai horizontaliai – rėmas

Keli dviračiai horizontaliai – sėdynės vamzdelis

Išdėstymo pasiūlymas (mm)

Keli dviračiai vertikaliai - rėmas

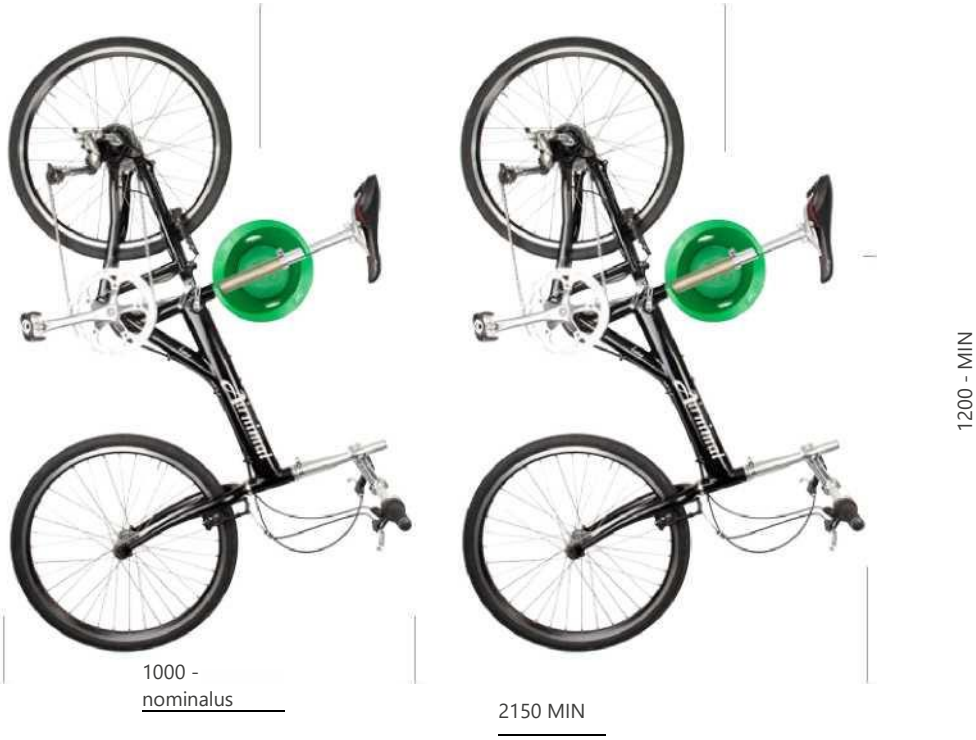

Keli dviračiai vertikaliai – sėdynės vamzdelis

Montavimas

1. Prieš pradėdami montavimą, atidžiai perskaitykite šias instrukcijas.

2. „Cycloc" produktai suprojektuoti naudoti ant geros būklės ir tvirtos sienos konstrukcijos, kuri galėtų atlaikyti ant jos pakabinamų dviračių svorį. Esate atsakingas už tai, kad gaminys būtų sumontuotas ant tinkamo paviršiaus.

3. Reikėtų pažymėti, kad didžiausi svoriai, nurodyti produkto vadove, yra stacionarių dviračių svoriai, neatsižvelgiant į dinaminę apkrovą, ir yra pateikiami tik orientaciniais tikslais.

4. Norint teisingai ir saugiai sumontuoti šį gaminį, reikia pakankamai patirties. Jūsų pareiga yra užtikrinti, kad montuotojas turėtų pakankamai darbinių žinių apie įrangą, reikalingą patikimam ir saugiam gaminio montavimui, įskaitant elektrinius įrankius ir mechaninius sieninių kištukų inkarus. Montuotojas turi turėti žinių bei įgūdžių, reikalingų nustatyti, ar sienos konstrukcija yra tinkama atitinkamam svoriui atlaikyti.

5. Jei montuojant gaminį nesilaikoma kurio nors iš pirmiau nurodytų reikalavimų, MB „Kiemo epas" neatsako už bet kokią prekių žalą ar sužalojimus, patirtus dėl neteisingo ar netinkamo „Cycloc" gaminių įrengimo.

Reikalingi įrankiai

* Tvirtinimo detalės priklauso nuo sienos, žr. 11 psl.

Montavimas

Tvirtinimo detalės

MŪRINYS

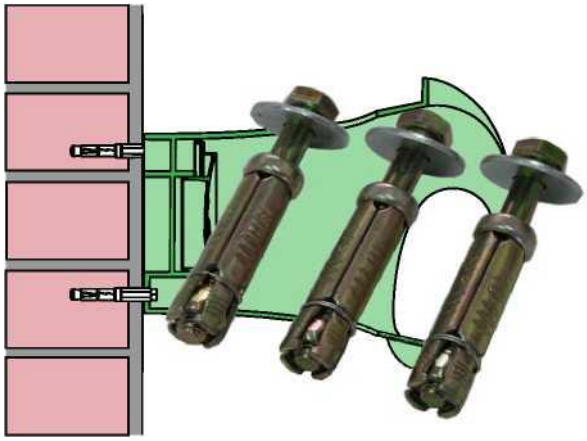

3 M6x70 laisvi plečiamieji inkariniai varžtai.

PASTABA. Jei jūsų sienos padengtos labai storu gipso ar tinko sluoksniu, naudokite ilgesnę tvirtinimo detalę, kad inkaras būtų plytoje.

ĮDUBA

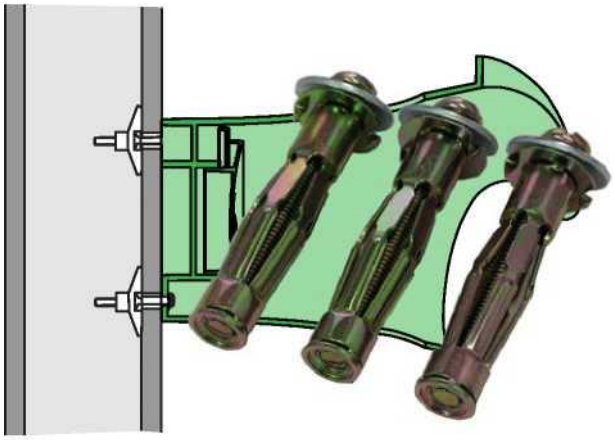

3 M6x70 metalinės tuščiavidurės sienos tvirtinimo detalės.

PASTABA. Kai „Solo" montuojamas ant tuščiavidurės sienos, konstrukcija turi būti pajėgi atlaikyti papildomą apkrovą. Idealiu atveju bent viena detalė turėtų patekti į „medienos smeigę" – tinkamo dydžio medsraigčiu.

KIETA MEDIENA

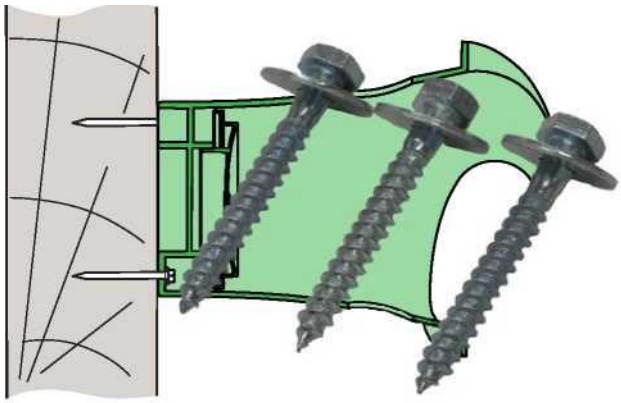

3 8x60 stambieji medsraigčiai.

TARPINĖ

3 d=19 mm Galima naudoti visiems sienų tipams.

TVIRTINIMO DETALĖS NEĮEINA

Montavimas

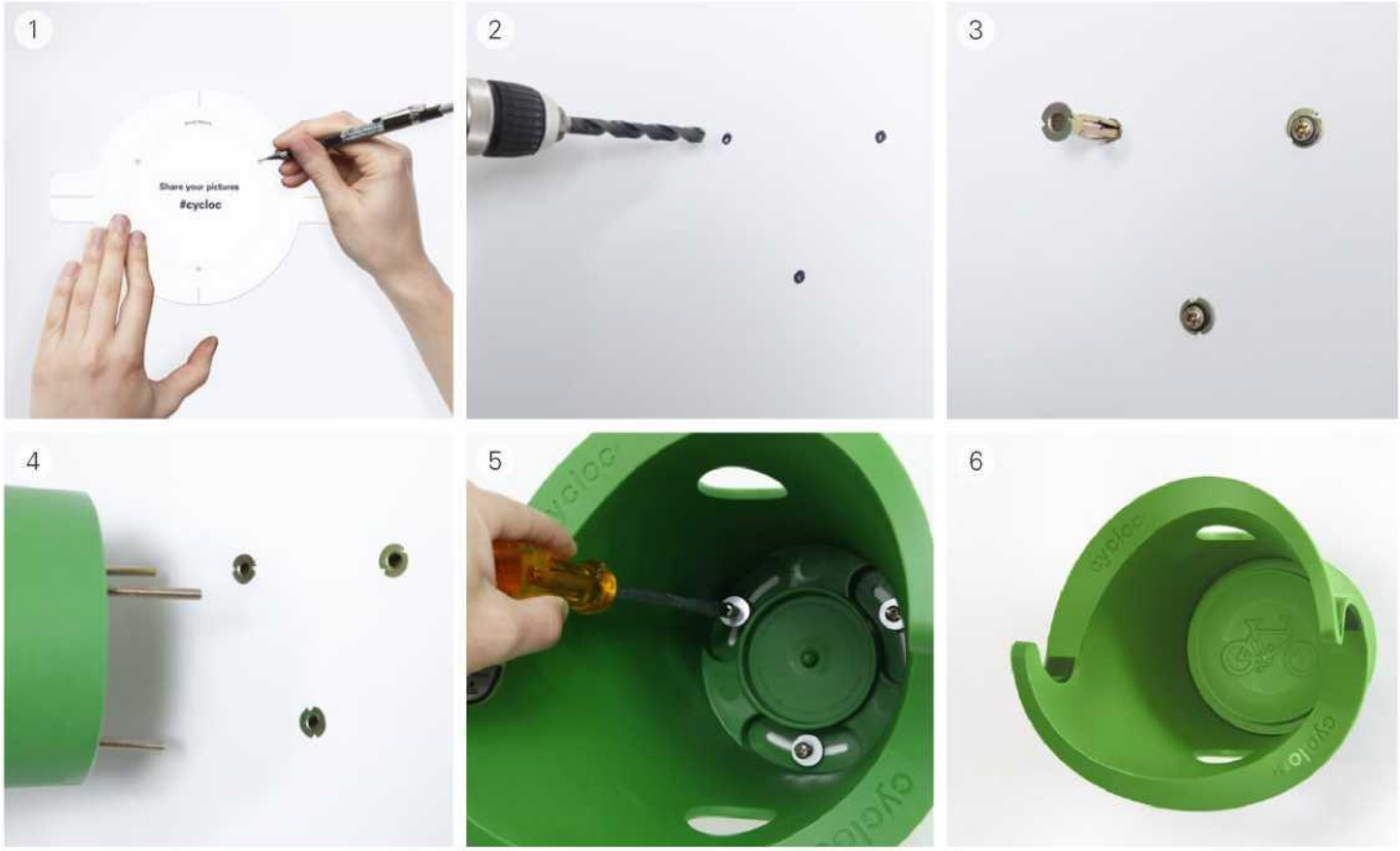

Tarpinė (mm)

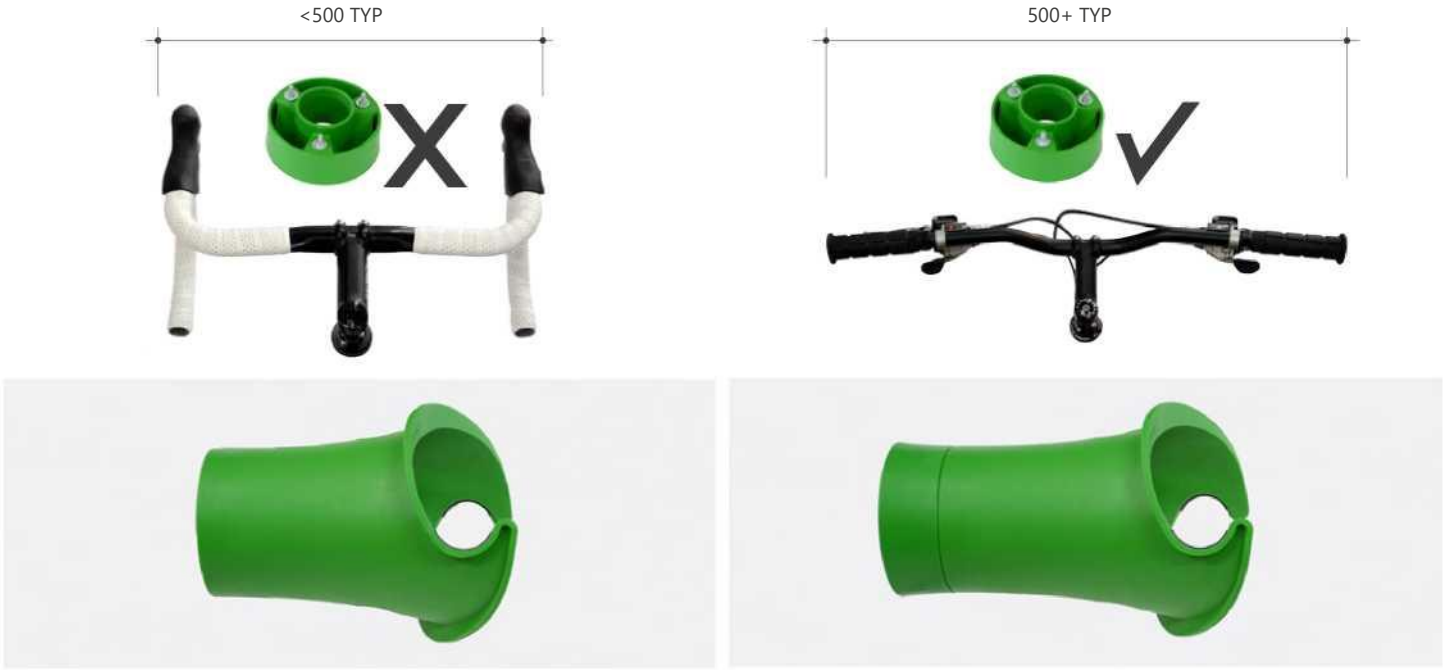

Gręžimo šablonas (mm)

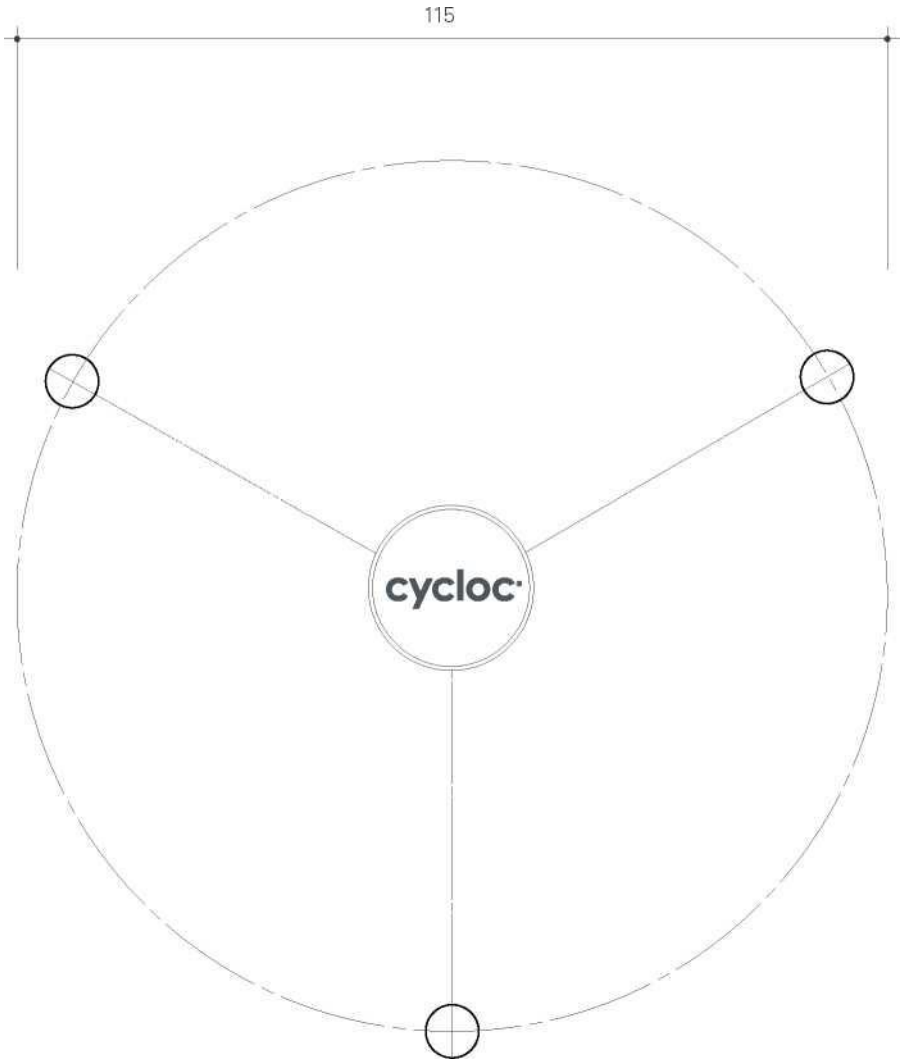

PASTABA.

- Norėdami naudoti šabloną, šį lapą turite atspausdinti ant A4 popieriaus.
- Išmatavimai tarp gręžimo taškų turi būti 115 mm.